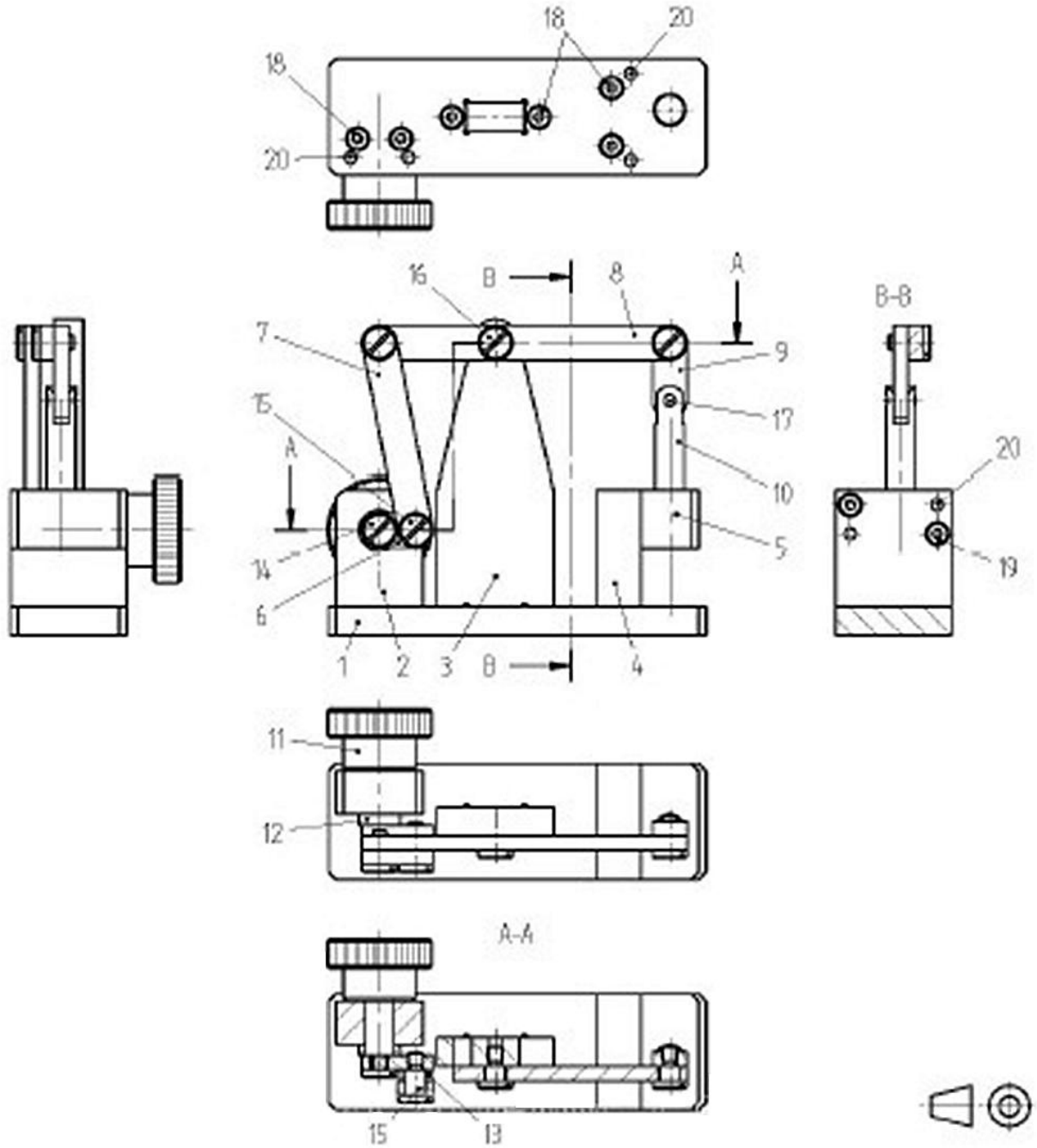

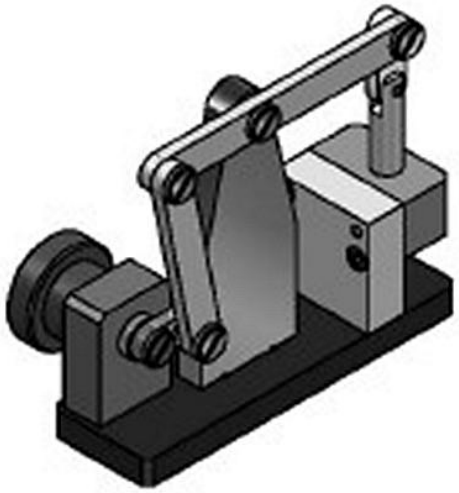

YAPILACAKLAR

1)Farklı yönlerden görünüşleri verilen montaj grubundaki tüm üretilecek parçaların imalat resimlerini çizin. İmalat resmi için her parçanın yeterli görünüş, ölçülendirme ve katı modelleri olsun. Gerekirse görünüşlerde kesit alın. Standart parçaları çizmeyin sadece montaj antedinde tanımlayın.

2) Buradaki montaj resmini kendi tasarımınıza bağlı kalarak çizin. Anlayamadığınız yerleri kendi tasarımınızda geliştirin.

Kaynak: www.IbrahimCayiroglu.com

AYAR MEKANIZMASI